TOP TELHA®

TELHADOS CERÂMICOS

TELHA CERÂMICA • GARANTIA
QUALIDADE • BELEZA

CERTIFICADO DE GARANTIA

Colonial

Nome do Consumidor/Empresa			
Endereço			
Bairro	CNPJ / CPF	Inscrição Estadual / RG	
Cidade	UF	Telefone	Data
Revendedor	Nota Fiscal	Telha Adquirida	Quantidade
Recebi a telha mencionada acima em perfeito estado, acompanhado de instruções de uso e CERTIFICADO DE GARANTIA, estando ciente de seu conteúdo.	Assinatura do Comprador	Assinatura do Revendedor	

OBJETO DA GARANTIA
As telhas Top Telha são produzidas sob os mais rigorosos padrões de qualidade. Atendem rigorosamente à norma ABNT NBR 15310, que são objetos desta garantia pelo período de 25 anos a partir da data da compra. As características da qualidade são:

SONORIDADE: a telha deve apresentar som semelhante ao metálico, quando suspensa por uma extremidade e percutida.

CARACTERÍSTICAS VISUAIS: a telha pode apresentar ocorrências como: esfoliações, quebras, lascados e rebarbas que não prejudicam o seu desempenho; igualmente, são admissíveis eventuais riscos, escoriações e raspagens causadas por atritos feitos nas telhas durante sua fabricação, embalagem, manutenção ou transporte.

IMPERMEABILIDADE: quando submetida ao ensaio para verificação da impermeabilidade, a telha não deve apresentar vazamentos ou formação de gotas em sua face inferior, sendo, porém, tolerado o aparecimento de manchas de umidade.

DETERMINAÇÃO DA MASSA: a massa da telha seca não deve ser superior a 6% do valor declarado no projeto do modelo da telha.

RESISTÊNCIA A FLEXÃO: as cargas de ruptura a flexão não devem ser inferiores a 130Kgf.

ABSORÇÃO DE ÁGUA: o limite máximo admissível é de 20%.

DIMENSÕES: a tolerância de dimensões admitida é de ± 2,0% para as dimensões: largura de fabricação, comprimento de fabricação e posição do pino ou furo de amarração. O pino deve ter altura mínima de 7 mm para telhas prensadas e 3 mm para telhas extrudadas.

RETILINEIDADE E PLANARIDADE: o valor da retilineidade não deve ser superior a 1% do comprimento efetivo; o valor de planaridade não deve ser superior a 5 mm.

INFORMAÇÕES TÉCNICAS

1. TRANSPORTE E INSPEÇÃO
Solicitamos inspecionar as telhas adquiridas logo no início da colocação das primeiras 300 a 500 unidades e verificar se há eventual não conformidade em relação ao objeto desta garantia. Em caso de dúvidas, entrar imediatamente em contato com a loja revendedora do produto para que haja um atendimento preliminar. O atendimento a esta observação é de suma importância, pois os custos com mão de obra decorrentes da não observância deste item serão de responsabilidade única e tão somente do cliente.
Eventuais quebras durante o transporte são de responsabilidade única e exclusiva do transportador da telha.

2. ARMAZENAMENTO
Em caso de armazenamento prolongado, é necessário seu abrigo contra a umidade, contato com terra, vegetação, substrato que contenha matéria orgânica ou qualquer tipo de material que possa sujar ou danificar o produto.

3. CARACTERÍSTICAS DAS TELHAS CERÂMICAS
Posteriormente as primeiras chuvas, é normal que as telhas apresentem manchas de umidade por baixo.
A tecnologia atual empregada na produção resulta em telhas com baixa absorção de água e permeabilidade desprezível, cujos parâmetros são claramente expressos nas normas técnicas da ABNT. Entretanto, mesmo atendendo aos parâmetros das normas, é inevitável o acúmulo de matéria orgânica em sua superfície, propiciando o aparecimento de fungos, caracterizados por leve esverdeamento, ou, em fase mais avançada, o escurecimento da superfície. Este fenômeno depende da umidade do local, grau de exposição ao sol e ao vento e sujeira acumulada. A única forma de minimizar as incrustações é realizando a limpeza periódica.
Variações de tonalidade são inerentes ao processo cerâmico.
As telhas cerâmicas podem apresentar, em sua face inferior, manchas (eflorescências) que não afetam suas características funcionais.
Para telhas siliconadas recomendamos lavagem e aplicação de hidrofugantes pelo menos uma vez ao ano.
Para telhas naturais é aconselhável aplicação de produtos siliconados.
As telhas engobadas (coloridas) recebem uma aplicação de um composto (engobe) somente na face superior das telhas.
Marcas superficiais nas telhas engobadas são inerentes ao processo de fabricação.

4. INCLINAÇÃO
As inclinações mínimas admitidas dependem do comprimento do telhado e estão indicadas na tabela abaixo. Para comprimentos de 0 a 3 metros, a inclinação mínima é de 35%. A cada metro adicional, acrescentar 2% no valor da inclinação para perfeita estanqueidade da cobertura e para que não ocorra esverdeamento precoce das telhas. Para inclinações acima de 100%, todas as telhas devem ser amarradas. Para inclinações entre 45% e 100%, consultar a tabela específica acessando o site www.toptelha.com.br ou consultar a assistência técnica. Inclinação máxima admitida 173% (60º).

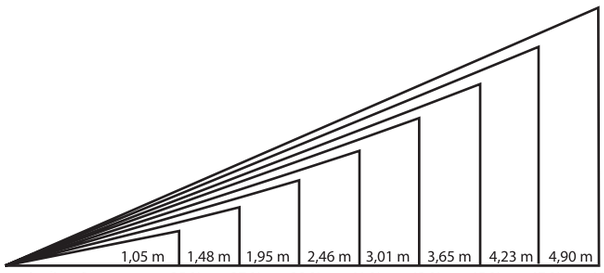

Inclinação	35 %	37 %	39 %	41 %	43 %	45 %	47 %	49 %
Vão útil	3,00 m	4,00 m	5,00 m	6,00 m	7,00 m	8,00 m	9,00 m	10,00 m

Comprimento máximo do pano do telhado de 10m. Acima de 10m, consultar o departamento técnico da empresa.
Para a execução de telhados flexionados, deverá ser respeitada a inclinação de 35% no primeiro metro, respeitando a tabela de caimento mínimo para o restante do comprimento do telhado. Inclinação menor que a mínima admitida, causa dificultade de escoamento de água e pode alterar as condições do material.

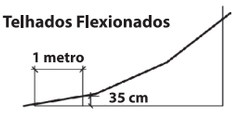

5. GALGA
Verificar a galga pela média de, no mínimo, 6 peças do lote da telha entregue na obra. A primeira medição deve ser feita considerando o afastamento mínimo entre as telhas (L min), que corresponde à medida do primeiro ao sexto apoio, ou seja, de 5 vãos. Reajustar os apoios considerando afastamento máximo entre as telhas (L max) e fazer a segunda medição. Utilizar a média de duas medições, conforme ilustração. A primeira ripa deve ser dupla para manter a inclinação do telhado.

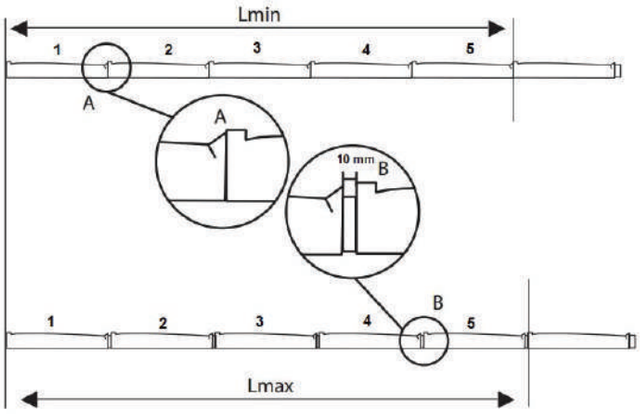

A = Afastamento mínimo
B = Afastamento máximo

Galga média = $\frac{Lmin + Lmax}{10}$

Galga inicial = 39 cm

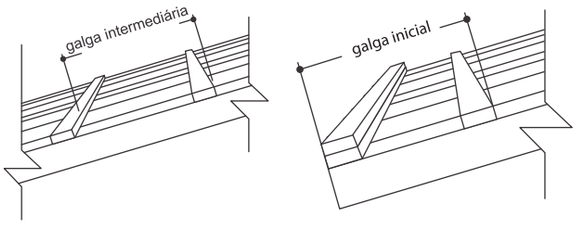

6. MONTAGEM DAS TELHAS
Para montagem do telhado, a capa e o canal são montados com a mesma telha, por isso não possuem geometrias diferentes.
As ripas utilizadas no madeiramento devem ter 2 à 2,5cm de espessura.
O espaçamento máximo admitido entre as telhas dos canais é 2,5cm na extremidade com maior dimensão

Espaçamento Máximo: 2,5cm

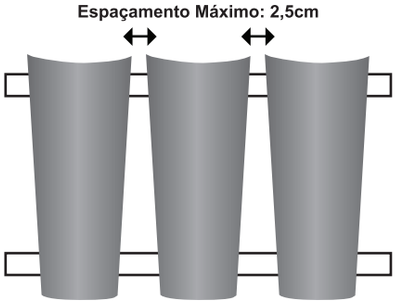

Com o ripamento pronto, as telhas deverão ser colocadas em duas fileiras de cada vez.
Para manter todas as telhas alinhadas e em perfeito assentamento, é necessário a cada duas fileiras acentadas na vertical, utilizar uma linha comum para confirmar o alinhamento, conforme ilustração a seguir:

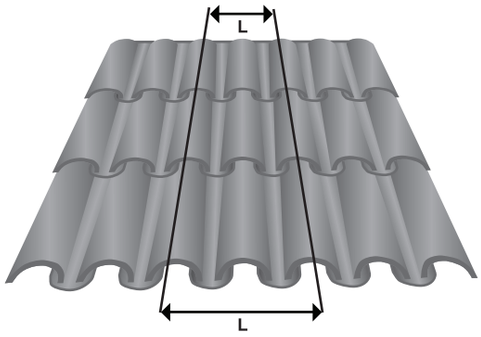

7. AMARRAÇÃO DAS TELHAS
É recomendável a amarração dos canais até a 3ª fiada instalada.
Todas as capas devem ser amarradas na ripa superior da qual se encontra, ou seja, amarrando sempre na ripa acima onde a mesma foi assentada.

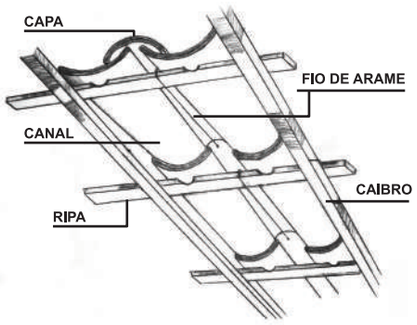

A fixação das telhas pode ser feita com fios de cobre ou arame de aço galvanizado.

8. COLOCAÇÃO DE CUMEEIRA
Deve-se fazer um planejamento prévio para a colocação da cumeeira a fim de evitar cortes e obter o melhor acabamento estético. É muito importante que a argamassa utilizada para o emboço fique protegida pela cumeeira, não ficando exposta aos agentes atmosféricos.

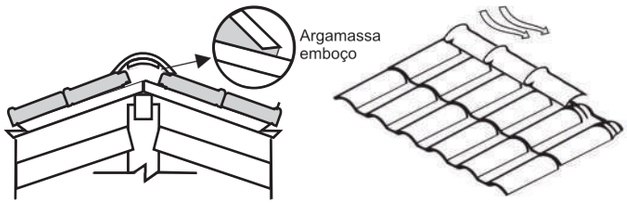

9. MANUTENÇÃO DA COBERTURA
Após chuvas com ventos fortes, granizo ou qualquer fenômeno que possa afetar a cobertura, efetuar uma inspeção para detectar danos.
Durante a inspeção do telhado, deve-se caminhar sobre tábuas para evitar quebras e garantir a segurança do instalador. O processo de limpeza deve ser feito pelo menos uma vez por ano, efetuando também uma verificação na estrutura de apoio do telhado, calhas e possíveis infiltrações

10. INFORMAÇÕES GERAIS
O fabricante reserva-se no direito de alterar as características gerais, técnicas e estéticas de seus produtos sem prévio aviso.
Este termo não infringe nem restringe o código de defesa do consumidor.
A garantia TopTelha é um compromisso público e está registrada no cartório de títulos e documentos da comarca de Leme/SP.
Nas telhas resinadas a garantia se aplica apenas ao produto cerâmico, pois dependendo da região onde as telhas foram instaladas, necessitam de lavagem e reaplicação de resina com maior frequência.
O requerimento da garantia deve ser feito por escrito no prazo de até 30 dias após a ocorrência de problemas relativos ao produto, diretamente ao representante deste certificado devidamente preenchido e da nota fiscal dos produtos.

11. INFORMAÇÕES DE SEGURANÇA
Para evitar o destelhamento e riscos de acidentes, recomendamos fixar todas as telhas à estrutura do telhado.
Os trabalhos de execução e reparação de coberturas, só deve ser executado por profissional habilitado.
Respeitar e cumprir as Normas Regulamentadoras do Ministério do Trabalho para trabalhos em coberturas.

12. RESPONSABILIDADES DO FABRICANTE
Constatado não conformidades no produto, cobertos por este CERTIFICADO DE GARANTIA, o fabricante responsabiliza-se por:
• Efetuar a reposição das telhas cobertas pela garantia, livre de qualquer ônus ao comprador, desde que o consumidor apresente este CERTIFICADO DE GARANTIA devidamente preenchido;
• Caso as telhas não façam mais parte da linha de produtos TopTelha, a reposição será feita por linha similar;
• Disponibilizar informações técnicas para orientações de uso;
• A responsabilidade se limita ao valor dos produtos fabricados por essa empresa.

13. ITENS NÃO COBERTOS PELA GARANTIA
• Danos causados por instalação, armazenamento e manuseio inadequado do produto, conforme instruções acima;
• Instalação inadequada não seguindo a inclinação mínima, os alinhamentos e sobreposições recomendadas;
• Custo de mão de obra de instalação das telhas e outros materiais relativos à cobertura do telhado;
A TopTelha não se responsabiliza por telhados onde não foram usados acessórios de nossa fabricação, como por exemplo, cumeeira;
• Alteração de cores ou no aspecto visual das telhas, causadas por fungos, algas, eflorescência e poluição, inclusive esverdeamento e escurecimento da superfície das telhas;
• Inoberservância às recomendações/precauções descritas nas informações técnicas.

CGTC-10/2023

TOPTELHA®
TELHADOS CERÂMICOS
atendimento@toptelha.com.br
0800 770 0075
www.toptelha.com.br
Distribuído por
Rod. Anhanguera, Km 184,6 - Distrito Industrial - Leme / SP - CEP 13.612-101 - Cx. Postal 75 - PABX: 19 3573 7777